Chauffe-eau au gaz à tirage naturel

GSW offre une gamme complète de chauffe-eau résidentiels à tirage naturel, au gaz naturel et au propane. Ces chauffe-eau disposent aussi d'une commande du gaz améliorée proposant de pratiques fonctions diagnostiques et une thermopile robuste, ce qui procure un fonctionnement fiable en toutes conditions environnementales.

CONÇU POUR LA PERFORMANCE

- Tube d'immersion Turbulator: réduit l'accumulation de sédiments au fond du réservoir
- Thermopile améliorée procurant une plus grande fiabilité de la veilleuse dans les cas de contre tirage ou par grands vents extérieurs
- Témoin à DEL:
  - Clignotement continu: indique que la veilleuse est en fonction
  - Codes de clignotements diagnostiques et de dépannage
- Réglage facile de la température
- Robuste tube de veilleuse 1/4 po
- Raccords avec doublure en plastique et clapets anticonvection installés en usine
- Réservoir émaillé procurant une résistance supérieure contre la corrosion
- Pression de service maximale: 150 psi.
- Raccords latéraux de 3/4 po pour les applications de chauffage combiné (modèle 75 USG)

INSTALLATION ET ENTRETIEN FACILES

- Accès aisé à la chambre de combustion
- Allumeur piézo-électrique: allumage de la veilleuse sans allumette
- Soupape de sûreté T&P et robinet de vidange judicieusement positionnés
- Anode longue-durée montée sous le couvercle: protection accrue du réservoir

GARANTIE LIMITÉE, RÉSERVOIR ET PIÈCES

- Veuillez consulter le libellé de la garantie qui se trouve au dos de cette feuille, la documentation fournie avec le chauffe-eau ou communiquer avec GSW pour obtenir tous les détails de garantie.

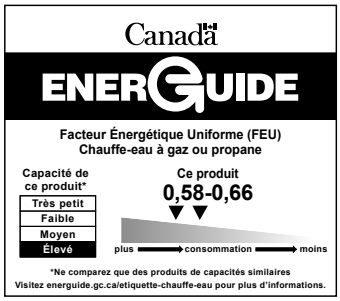

CERTIFIED ™

©2023 GSW Water Heating

Chauffe-eau au gaz à tirage naturel

PERFORMANCES

Garantie réservoir	Modèle	Série	Capacité	Puissance absorbée †	Altitude maximale certifiée	Taux de récupération hausse de 90°F	Volume première heure	Facteur Énergétique Uniforme	CONFORMITÉ C.-B. /ON
Années**			USG (L)	BTU/h	PI (M)	GPH (LPH)	USG (L)		
GAZ NATUREL									
6	G630S32N-AVR	400	30 (114)	32 000	10 100 (3 078)	32 (121)	55 (208)	0,60	√
6	G640S40N-AV	400	40 (151)	40 000	10 100 (3 078)	41 (155)	67 (254)	0,58	√
6	G640T40N-AV	400	40 (151)	40 000	10 100 (3 078)	42 (159)	70 (265)	0,66	√
6	G650T40N-AV	400	50 (189)	40 000	10 100 (3 078)	42 (159)	88 (333)	0,62	√
6	G660T52N-AV	400	60 (227)	52 200	10 100 (3 078)	54 (204)	104 (394)	0,59	√
6	G675T75N-AV*	400	75 (284)	75 100	7 700 (2 347)	80 (303)	s.o.	s.o.	√
9	G940S40N-AV	400	40 (151)	40 000	10 100 (3 078)	41 (155)	67 (254)	0,61	√
9	G950T40N-AV	400	50 (189)	40 000	10 100 (3 078)	41 (155)	88 (333)	0,62	√

Pour modèles au propane, substituer le N pour un P. Modèles au gaz naturel: séries 400. Modèles au propane: séries 401. Le gaz propane n'est pas disponible pour les modèles de 9 ans.
† Puissance des modèles au gaz propane : 50 USG profil haut: 37 000 BTU/h; 40 USG profil bas: 36 000 BTU/h; 30 gallons : 29 000 BTU/h.
Raccords d'eau: 3/4 po NPT sur tous les modèles (sauf 75 USG).
Les modèles garantis 9 ans comportent un robinet de vidange en laiton et un tuyau d'écoulement latéral.
** Modèles à raccords latéraux offerts. Ajouter un "L" au numéro de modèle, ex.:G675T75N-AVL
**Applications résidentielles. Garantie réduite dans les applications commerciales. Garantie limitée d'une année sur les pièces, tous les modèles.

DIMENSIONS et POIDS D'EXPÉDITION

Modèle	Hauteur hors-tout	Hauteur dessus réservoir	Diamètre réservoir	Hauteur adm. du gaz	Écart eau chaude/ eau froide	Hauteur soupape T&P	Diamètre coupe-tirage	Poids à l'expédition
	A PO (CM)	B PO (CM)	C PO (CM)	D PO (CM)	E PO (CM)	F PO (CM)	PO	LB (KG)
G630S32N-AVR	50 ¼ (128)	46 ¾ (119)	20 (51)	14 (35)	8 (20)	40 (102)	3 ou 4	108 (49)
G640S40N-AV	51 ½ (131)	47 ¾ (121)	22 (56)	13 (33)	8 (20)	41 (104)	3 ou 4	135 (61)
G640T40N-AV	61 ¾ (157)	58 ¼ (148)	20 (51)	13 (33)	8 (20)	51 ¾ (131)	3 ou 4	150 (68)
G650T40N-AV	61 (155)	57 ¼ (145)	22 (56)	13 (33)	8 (20)	50 ¼ (128)	3 ou 4	165 (75)
G660T52N-AV	62 ¾ (159)	59 (150)	24 (61)	13 (33)	8 (20)	51 ½ (131)	4	205 (93)
G675T75N-AV	61 (155)	57 ¼ (145)	26 ½ (67)	14 ¾ (37)	8 (20)	50 ¼ (128)	4	273 (124)
G940S40N-AV	51 ½ (131)	47 ¾ (121)	22 (56)	13 (33)	8 (20)	41 (104)	3 ou 4	135 (61)
G950T40N-AV	61 (155)	57 ¼ (145)	22 (56)	13 (33)	8 (20)	50 ¼ (128)	3 ou 4	165 (75)

INSTALLATION TYPIQUE

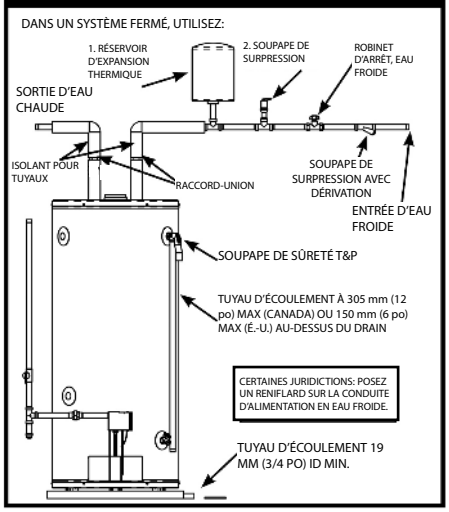

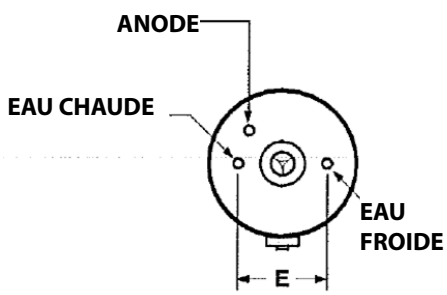

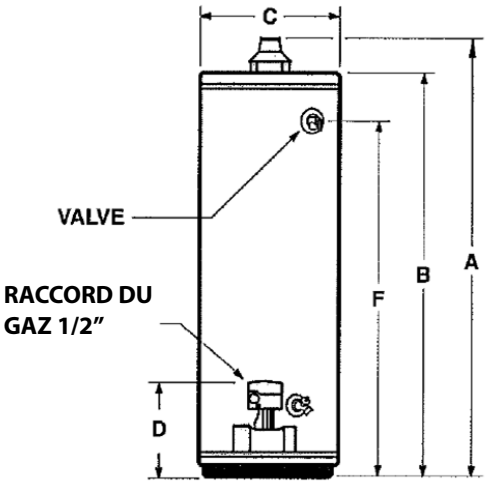

©2023 GSW Water Heating